Hand in hand for tomorrow

Спецификация изделия

Захват углового раскрытия SGB

Легкие. Тонкие Быстрые.

Захват для мелких деталей SGB

Небольшой пластмассовый захват углового раскрытия с простым приводом и пружинным возвратом

Область применения

Универсальное применение в чистых и незначительно загрязненных средах со специальными требованиями к коррозионной стойкости и антистатическим свойствам захватного модуля

Преимущества – Ваша выгода

Корпус из стеклопластика Благодаря этому захват имеет очень малый вес и не подвержен коррозии

Двухпоршневый привод одностороннего действия с рычажным механизмом для передачи большого усилия и синхронного захвата

Базовое исполнение обычно оснащается нажимной деталью для прижатия заготовок силой пружины

с привлекательной ценой идеально подходит для задач с ограниченным бюджетом

Размеры	Масса	Захватный момент	Угол на губку	Масса заготовки
Количество: 3	0.04 .. 0.06 kg	0.9 .. 4.95 Nm	8°	0.2 .. 0.8 kg

Функциональное описание

Расположенные горизонтально поршни расталкиваются сжатым воздухом.
Базовые губки синхронно открываются на нужный угол с помощью рычагов с подшипниками.

Возврат осуществляется под действием пружины сжатия.

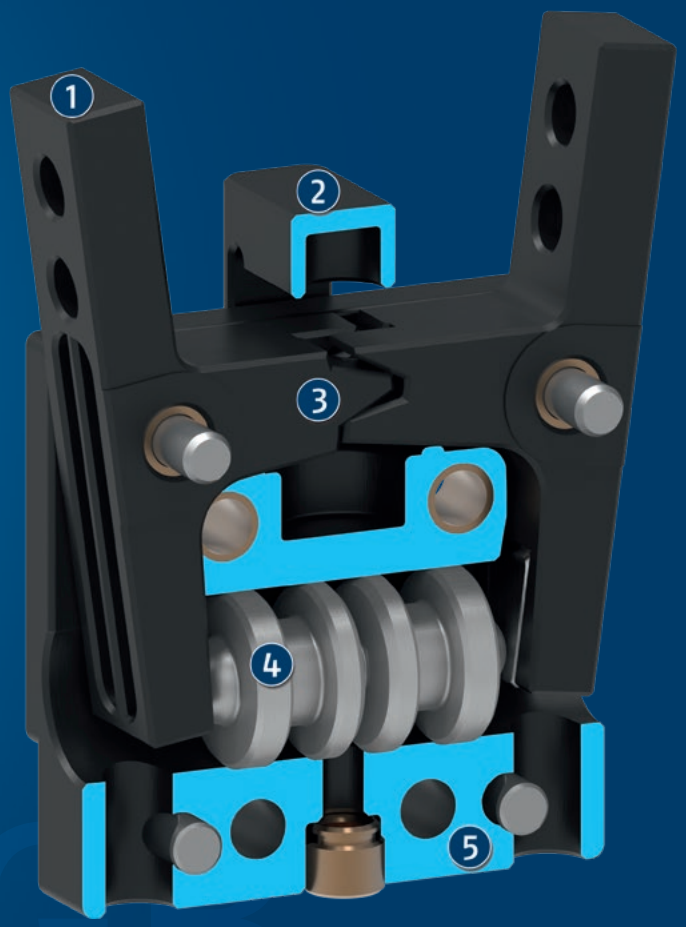

① **Базовая губка**
для подсоединения захватных пальцев, адаптированных к конкретной заготовке

② **Нажимная деталь**
подпружиненная, для запрессовывания заготовок

③ **Рычажный механизм**
для точного и синхронного захвата

④ **Привод**
двухпоршневая система одностороннего действия с пружинным возвратом

⑤ **Корпус**
облегченная конструкция за счет использования пластмасс

Общие замечания о серии

Принцип работы: цилиндрический поршень одностороннего действия с рычажным механизмом и пружинным возвратом

Материал корпуса: Пластик с металлическими функциональными компонентами

Материал базовой губки: Пластмасса

Привод: пневматический, на отфильтрованном сжатом воздухе согласно ISO 8573-1:2010 [7:4:4].

Гарантия: 24 месяца

Характеристики срока службы: по запросу

Комплект поставки: Захват в заказанном варианте и информация по безопасности. Инструкции по эксплуатации конкретного изделия можно загрузить на сайте schunk.com/downloads-manuals.

Поддержание удерживающего усилия: невозможно

Закрывающий момент: – это арифметическая сумма отдельных моментов, приложенных к каждой губке.

Длина пальца,: измеряется как расстояние P от контрольной поверхности в направлении главной оси.

Повторяемость: определяется как разброс конечного положения по 100 последовательным ходам.

Масса заготовки: рассчитывается для силового зажатия с коэффициентом трения покоя 0,1 и коэффициентом надежности с точки зрения выскальзывания заготовки 2 при ускорении свободного падения g. Захват с геометрическим замыканием допускает манипулирование значительно более тяжелыми заготовками.

Время закрывания и открывания: представляет собой время перемещения базовых кулачков без специальных пальцев захвата. Время переключения клапана, время заполнения шланга и время реакции ПЛК не входят в эту величину и должны учитываться при расчете времени выполнения цикла.

Пример применения

Поворотный модуль для одновременного поворота двух мелких компонентов на 90°

1. Двухпальцевый захват углового раскрытия SGB
2. Миниатюрный поворотный модуль SRU-mini

SCHUNK предлагает больше...

Следующие компоненты повышают работоспособность изделия, прекрасно дополняя высочайшую функциональность, гибкость, надежность и управляемость производственного процесса.

Миниатюрный поворотный модуль

Линейный модуль

Система ручной смены оснастки

Клапан поддержания давления

Индуктивный бесконтактный выключатель

ⓘ Подробные сведения об этих продуктах можно найти на страницах описания продуктов или на сайте www.schunk.com.

Опции и специальная информация

Этот захват характеризуется малым весом благодаря использованию пластмасс.
Смазка пищевого качества: Продукт в стандартной комплектации содержит совместимые с пищевыми продуктами смазочные материалы. Требования EN 1672-2:2020 не полностью соблюдены. Получить соответствующие сертификаты NSF можно на сайте https://info.nsf.org/USDA/Listings.asp, используя данные о смазочных материалах, приведенные в руководстве по эксплуатации.

SGB 32

Захват углового раскрытия

Усилие захвата, наружный захват

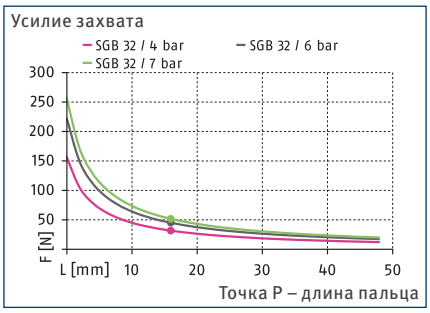

График закрывающего момента

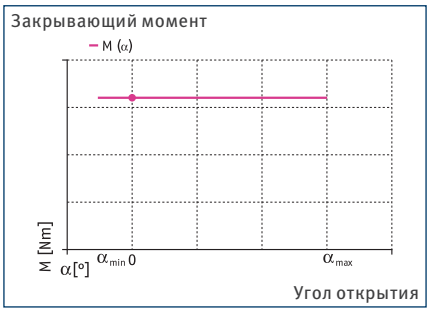

Габариты и максимальные нагрузки

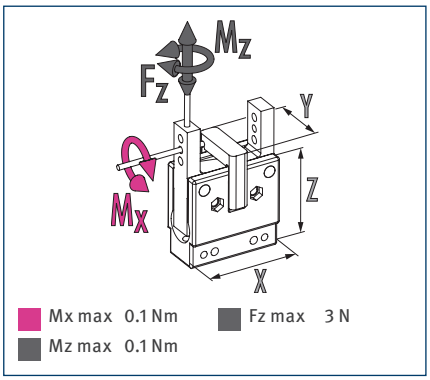

ⓘ Указанные моменты и силы являются статическими значениями, относящимися к каждой базовой губке, и могут действовать одновременно.

Технические характеристики

Описание		SGB 32
Идент. №		0305199
Угол открытия на губку	[°]	8
Угол закрытия на губку до	[°]	2
Закрывающий момент	[Nm]	0.9
Масса	[kg]	0.04
Рекомендуемая масса заготовки	[kg]	0.2
Объем цилиндра при двойном ходе	[cm³]	0.5
Мин./норм./макс. рабочее давление	[bar]	4/6/7
Время закрывания / открывания	[s]	0.06/0.04
Макс. допустимая длина пальца	[mm]	32
Макс. допустимая масса на палец	[kg]	0.03
Класс защиты IP		20
Мин./макс. температура окружающей среды	[°C]	5/90
Повторяемость	[mm]	0.1
Мин. сила давления	[N]	2
Ход сжатия	[mm]	3.2
Размеры X x Y x Z	[mm]	32 x 20 x 32

Главный вид

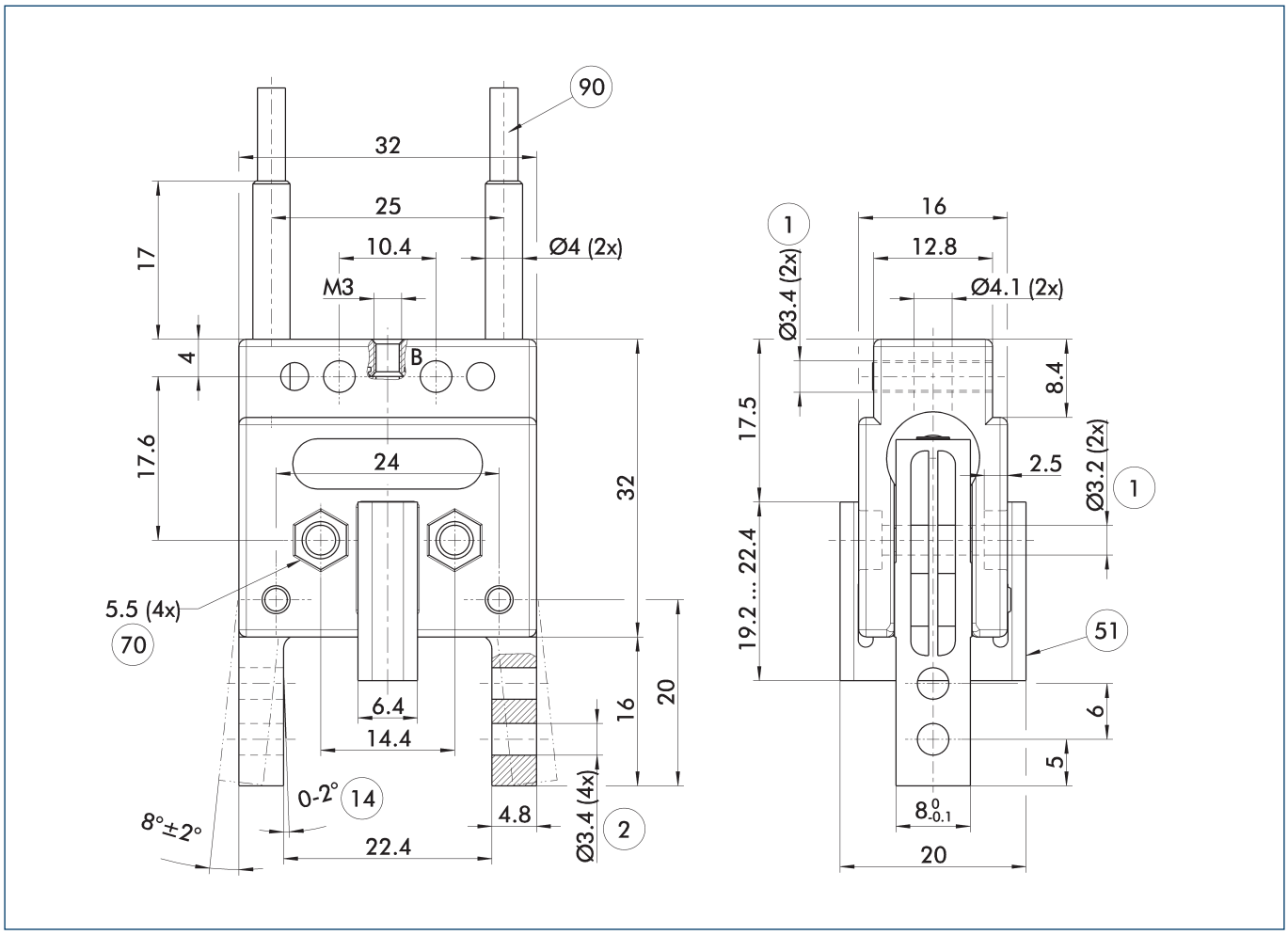

На чертеже показан захват в базовом исполнении с закрытыми губками без учета размеров описанных ниже опций.

ⓘ Клапан поддержания давления SDV-P может использоваться в качестве устройства поддержания усилия захвата (см. раздел каталога, посвященный аксессуарам).

B, b Главное/прямое соединение, закрытие захвата

(1) Соединение с захватом

(2) Пальцевое соединение

(14) Запас зажатия на палец

(51) Нажимная деталь

(70) Размер гаечного ключа

(90) Датчик IN ...

Крепление

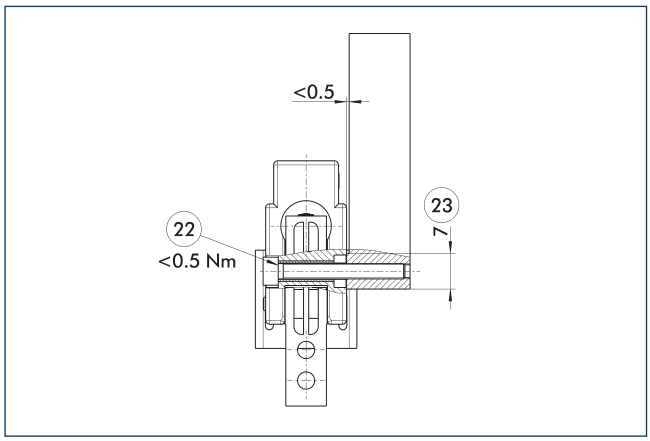

(22) Момент затяжки

(23) Ширина пути

Рекомендуется для монтажа захвата без деформаций

Индуктивные бесконтактные выключатели

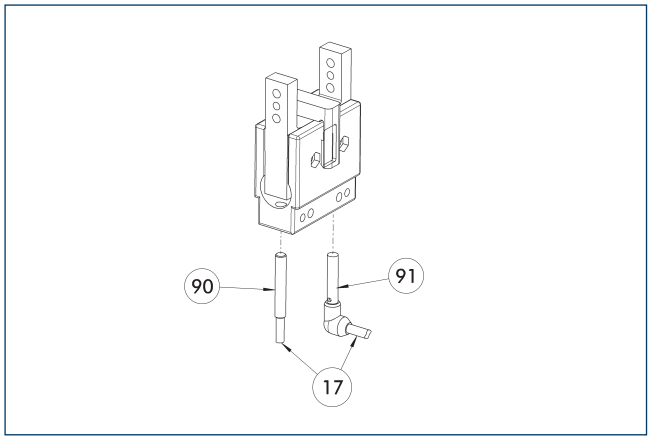

(17) Кабельный выход
(91) Датчик IN..-SA
(90) Датчик IN ...

Непосредственно смонтированная система контроля конечного положения

Описание	Идент. №	Часто комбинируются
Индуктивный бесконтактный выключатель		
IN 40-O-M12	0301584	
IN 40-O-M8	0301484	●
IN 40-S-M12	0301574	
IN 40-S-M8	0301474	●
INK 40-O	0301556	
INK 40-S	0301555	
Индуктивный бесконтактный выключатель с боковым выводом кабеля		
IN 40-S-M12-SA	0301577	
IN 40-S-M8-SA	0301473	●
INK 40-S-SA	0301565	
Соединительные кабели		
KA BG08-L 3P-0300-PNP	0301622	●
KA BG08-L 3P-0500-PNP	0301623	
KA BG12-L 3P-0500-PNP	30016369	
KA BW08-L 3P-0300-PNP	0301594	
KA BW08-L 3P-0500-PNP	0301502	
KA BW12-L 3P-0300-PNP	0301503	
KA BW12-L 3P-0500-PNP	0301507	
Зажим для штекера/розетки		
CLI-M12	0301464	
CLI-M8	0301463	
Удлинительный кабель		
KV BG12-SG12 3P-0030-PNP	0301999	
KV BG12-SG12 3P-0060-PNP	0301998	
KV BW08-SG08 3P-0030-PNP	0301495	
KV BW08-SG08 3P-0100-PNP	0301496	
KV BW08-SG08 3P-0200-PNP	0301497	●
KV BW12-SG12 3P-0030-PNP	0301595	
KV BW12-SG12 3P-0100-PNP	0301596	
KV BW12-SG12 3P-0200-PNP	0301597	
Разветвитель линий датчиков		
V2-M12	0301776	●
V2-M8	0301775	●
V4-M8	0301746	
V8-M8	0301751	

ⓘ На один блок требуется два датчика, один нормально разомкнутый (НР) и один нормально замкнутый (НЗ), а также опциональный удлинительный кабель.

SGB 40

Захват углового раскрытия

Усилие захвата, наружный захват

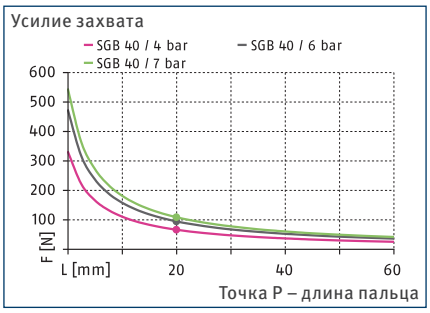

График закрывающего момента

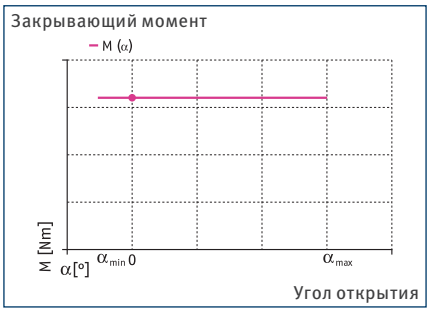

Габариты и максимальные нагрузки

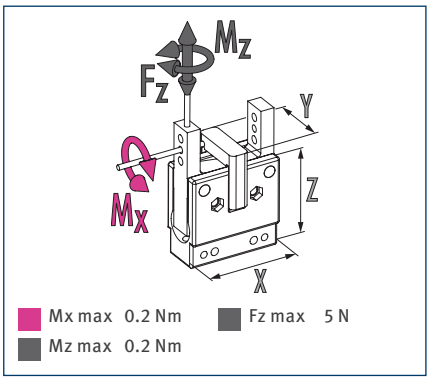

ⓘ Указанные моменты и силы являются статическими значениями, относящимися к каждой базовой губке, и могут действовать одновременно.

Технические характеристики

Описание		SGB 40
Идент. №		0305200
Угол открытия на губку	[°]	8
Угол закрытия на губку до	[°]	2
Закрывающий момент	[Nm]	2.37
Масса	[kg]	0.05
Рекомендуемая масса заготовки	[kg]	0.4
Объем цилиндра при двойном ходе	[cm³]	1
Мин./норм./макс. рабочее давление	[bar]	4/6/7
Время закрывания / открывания	[s]	0.08/0.05
Макс. допустимая длина пальца	[mm]	40
Макс. допустимая масса на палец	[kg]	0.05
Класс защиты IP		20
Мин./макс. температура окружающей среды	[°C]	5/90
Повторяемость	[mm]	0.1
Мин. сила давления	[N]	4
Ход сжатия	[mm]	4
Размеры X x Y x Z	[mm]	40 x 25 x 40

Главный вид

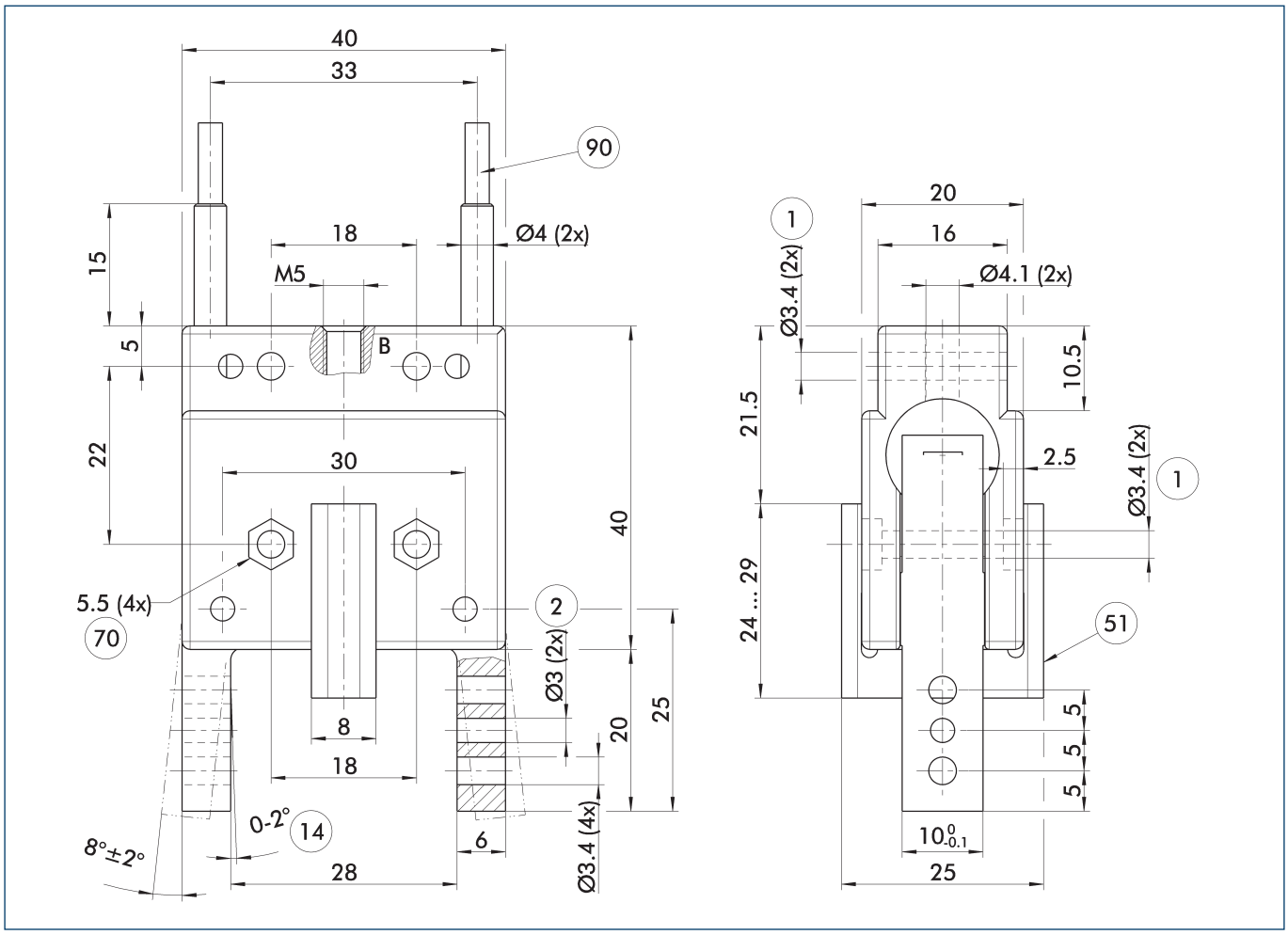

На чертеже показан захват в базовом исполнении с закрытыми губками без учета размеров описанных ниже опций.

ⓘ Клапан поддержания давления SDV-P может использоваться в качестве устройства поддержания усилия захвата (см. раздел каталога, посвященный аксессуарам).

B, b Главное/прямое соединение, закрытие захвата

(1) Соединение с захватом

(2) Пальцевое соединение

(14) Запас зажатия на палец

(51) Нажимная деталь

(70) Размер гаечного ключа

(90) Датчик IN ...

Крепление

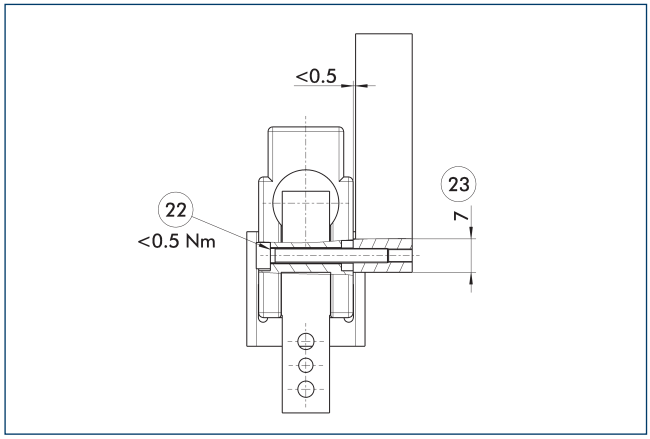

(22) Момент затяжки

(23) Ширина пути

Рекомендуется для монтажа захвата без деформаций

Индуктивные бесконтактные выключатели

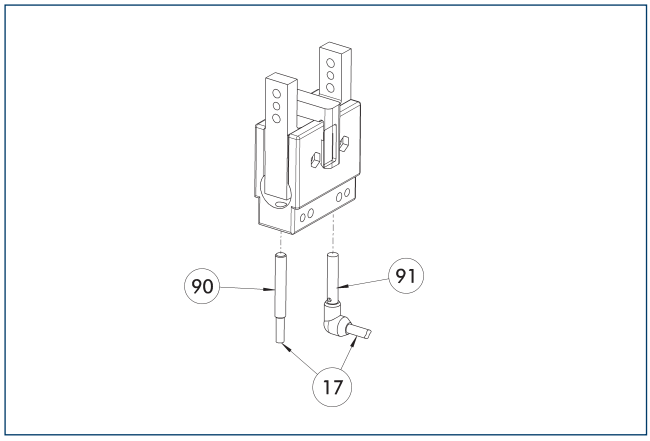

(17) Кабельный выход
(91) Датчик IN..-SA
(90) Датчик IN ...

Непосредственно смонтированная система контроля конечного положения

Описание	Идент. №	Часто комбинируются
Индуктивный бесконтактный выключатель		
IN 40-O-M12	0301584	
IN 40-O-M8	0301484	●
IN 40-S-M12	0301574	
IN 40-S-M8	0301474	●
INK 40-O	0301556	
INK 40-S	0301555	
Индуктивный бесконтактный выключатель с боковым выводом кабеля		
IN 40-S-M12-SA	0301577	
IN 40-S-M8-SA	0301473	●
INK 40-S-SA	0301565	
Соединительные кабели		
KA BG08-L 3P-0300-PNP	0301622	●
KA BG08-L 3P-0500-PNP	0301623	
KA BG12-L 3P-0500-PNP	30016369	
KA BW08-L 3P-0300-PNP	0301594	
KA BW08-L 3P-0500-PNP	0301502	
KA BW12-L 3P-0300-PNP	0301503	
KA BW12-L 3P-0500-PNP	0301507	
Зажим для штекера/розетки		
CLI-M12	0301464	
CLI-M8	0301463	
Удлинительный кабель		
KV BG12-SG12 3P-0030-PNP	0301999	
KV BG12-SG12 3P-0060-PNP	0301998	
KV BW08-SG08 3P-0030-PNP	0301495	
KV BW08-SG08 3P-0100-PNP	0301496	
KV BW08-SG08 3P-0200-PNP	0301497	●
KV BW12-SG12 3P-0030-PNP	0301595	
KV BW12-SG12 3P-0100-PNP	0301596	
KV BW12-SG12 3P-0200-PNP	0301597	
Разветвитель линий датчиков		
V2-M12	0301776	●
V2-M8	0301775	●
V4-M8	0301746	
V8-M8	0301751	

ⓘ На один блок требуется два датчика, один нормально разомкнутый (НР) и один нормально замкнутый (НЗ), а также опциональный удлинительный кабель.

SGB 50

Захват углового раскрытия

Усилие захвата, наружный захват

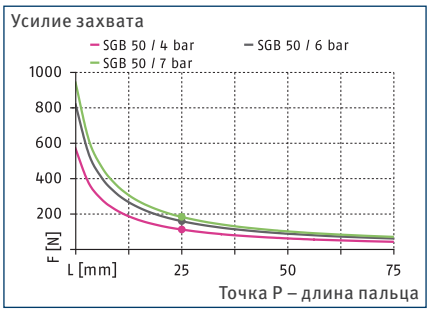

График закрывающего момента

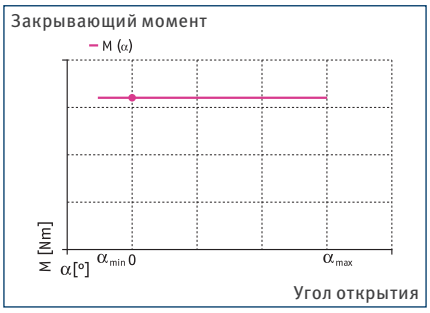

Габариты и максимальные нагрузки

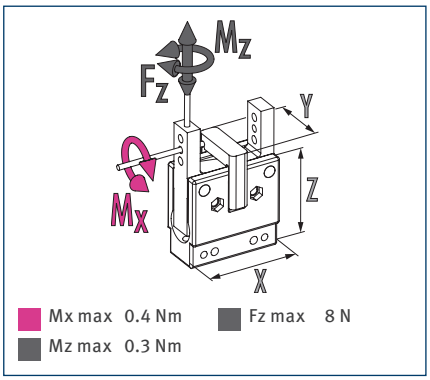

ⓘ Указанные моменты и силы являются статическими значениями, относящимися к каждой базовой губке, и могут действовать одновременно.

Технические характеристики

Описание		SGB 50
Идент. №		0305201
Угол открытия на губку	[°]	8
Угол закрытия на губку до	[°]	2
Закрывающий момент	[Nm]	4.95
Масса	[kg]	0.06
Рекомендуемая масса заготовки	[kg]	0.8
Объем цилиндра при двойном ходе	[cm³]	1.8
Мин./норм./макс. рабочее давление	[bar]	4/6/7
Время закрывания / открывания	[s]	0.08/0.05
Макс. допустимая длина пальца	[mm]	50
Макс. допустимая масса на палец	[kg]	0.07
Класс защиты IP		20
Мин./макс. температура окружающей среды	[°C]	5/90
Повторяемость	[mm]	0.1
Мин. сила давления	[N]	4
Ход сжатия	[mm]	5
Размеры X x Y x Z	[mm]	50 x 31.2 x 50

Главный вид

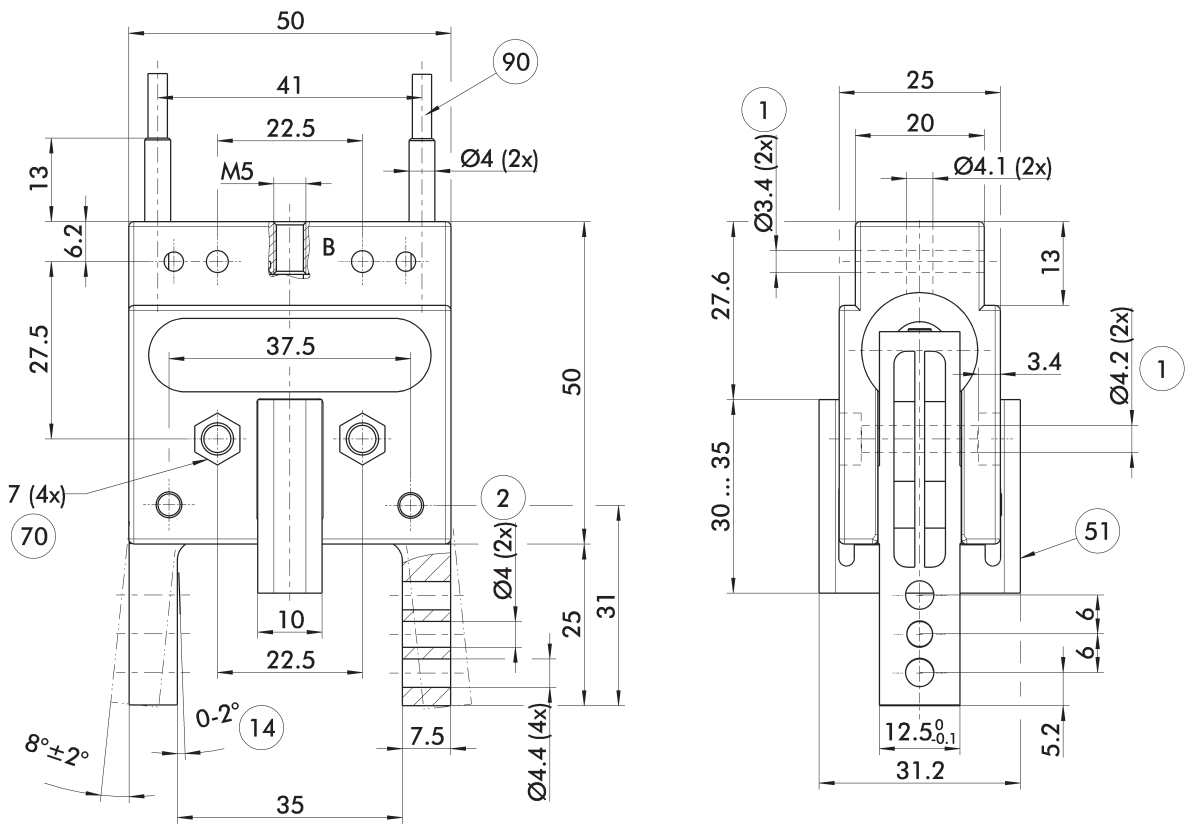

На чертеже показан захват в базовом исполнении с закрытыми губками без учета размеров описанных ниже опций.

ⓘ Клапан поддержания давления SDV-P может использоваться в качестве устройства поддержания усилия захвата (см. раздел каталога, посвященный аксессуарам).

B, b Главное/прямое соединение, закрытие захвата

(1) Соединение с захватом

(2) Пальцевое соединение

(14) Запас зажатия на палец

(51) Нажимная деталь

(70) Размер гаечного ключа

(90) Датчик IN ...

Крепление

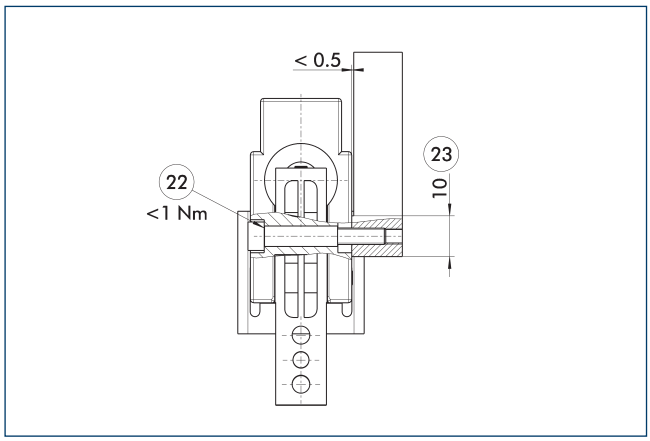

(22) Момент затяжки

(23) Ширина пути

Рекомендуется для монтажа захвата без деформаций

Индуктивные бесконтактные выключатели

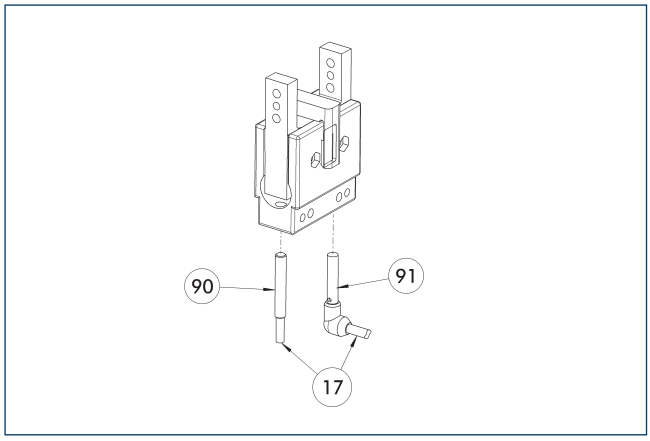

(17) Кабельный выход
(91) Датчик IN..-SA
(90) Датчик IN ...

Непосредственно смонтированная система контроля конечного положения

Описание	Идент. №	Часто комбинируются
Индуктивный бесконтактный выключатель		
IN 40-O-M12	0301584	
IN 40-O-M8	0301484	●
IN 40-S-M12	0301574	
IN 40-S-M8	0301474	●
INK 40-O	0301556	
INK 40-S	0301555	
Индуктивный бесконтактный выключатель с боковым выводом кабеля		
IN 40-S-M12-SA	0301577	
IN 40-S-M8-SA	0301473	●
INK 40-S-SA	0301565	
Соединительные кабели		
KA BG08-L 3P-0300-PNP	0301622	●
KA BG08-L 3P-0500-PNP	0301623	
KA BG12-L 3P-0500-PNP	30016369	
KA BW08-L 3P-0300-PNP	0301594	
KA BW08-L 3P-0500-PNP	0301502	
KA BW12-L 3P-0300-PNP	0301503	
KA BW12-L 3P-0500-PNP	0301507	
Зажим для штекера/розетки		
CLI-M12	0301464	
CLI-M8	0301463	
Удлинительный кабель		
KV BG12-SG12 3P-0030-PNP	0301999	
KV BG12-SG12 3P-0060-PNP	0301998	
KV BW08-SG08 3P-0030-PNP	0301495	
KV BW08-SG08 3P-0100-PNP	0301496	
KV BW08-SG08 3P-0200-PNP	0301497	●
KV BW12-SG12 3P-0030-PNP	0301595	
KV BW12-SG12 3P-0100-PNP	0301596	
KV BW12-SG12 3P-0200-PNP	0301597	
Разветвитель линий датчиков		
V2-M12	0301776	●
V2-M8	0301775	●
V4-M8	0301746	
V8-M8	0301751	

ⓘ На один блок требуется два датчика, один нормально разомкнутый (НР) и один нормально замкнутый (НЗ), а также опциональный удлинительный кабель.

SCHUNK SE & Co. KG
Spanntechnik
Greiftechnik
Automatisierungstechnik

Bahnhofstr. 106 - 134
D-74348 Lauffen/Neckar
Tel. +49-7133-103-0
Fax +49-7133-103-2399
info@de.schunk.com
schunk.com

Folgen Sie uns | *Follow us*

2025-06-10 © 2025 SCHUNK SE & Co. KG